## Stavebnice modulu PMS – 12.

### Seznam a rozmístění součástek na DPS:

rezistory: SMA 0207
R1, R9 - 4k3 nebo 4k7
R2, R3, R4, - 6k8 nebo 8k2
R5 - 270
R6 - 2k7
R7 - 0,56
R8 - 1k5
R10 - rezistorová síť SIL 6-3 - 1k2 se samostatnými vývody - při SA52-11LEWA
R11 - rezistorová síť SIL 8-4 - 1k2 se samostatnými vývody - při SA56-11LEWA
nebo - 2k2 se samostatnými vývody - při 5161BS
místo rez.sítě lze použít rezistory - 7 x 1k - 2k2 - podle odběru a svítivosti displeje

kondenzátory:
C1, C2 - 100n
C3 - 100µ / 16V
C4 - 4n7

audio:
mag.dyn.měnič - KPB 1220 nebo podobný

diody:
D1, D3, - 1N4007
D2, D4, - 1N4148

spínače mechanické:
tl1, tl2, - mikrospínač délka 17 - 19mm - 2 ks

tranzistory:
T1, T3, T4, - BC546
T2 - SS8050

integrované obvody:
IO1 - PIC16F628A naprogramovaný
IO2 - 78L05

zobrazovače společná anoda:
SA52-11LEWA
nebo SA56-11LEWA
nebo 5161BS
LED 3 mm - zelená nízkopříkonová

patice - DIL 18
napájecí konektor do dps 5,5x2,1mm
jack konektor - zdířka do dps 3,5mm mono, **PJ - 302B**
ploš.spoj 36,5 x 90 mm

**Modře je označena propojka.**
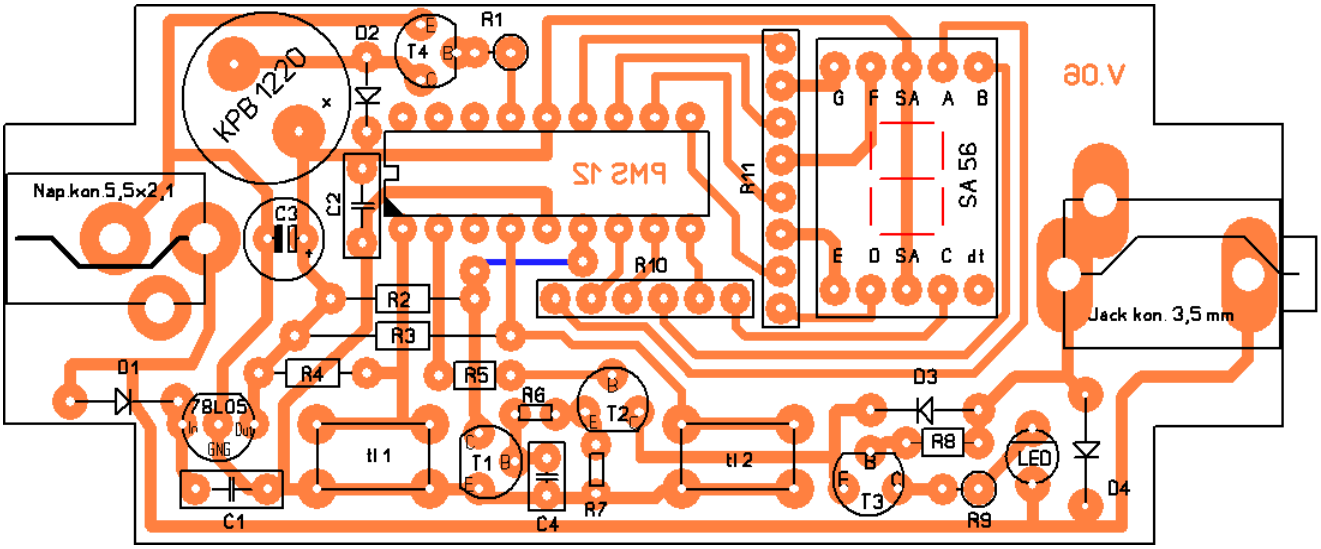
### Rozmístění součástek na plošném spoji.